DATENBLATT KREUZBRUCHFALZFLYER DIN A6

Um eine fehlerfreie und termingerechte Auftragsabwicklung zu gewährleisten und ein optimales Druckergebnis zu garantieren, bitten wir Sie, die nachfolgenden Anforderungen an Ihre Druckdatei zu beachten.

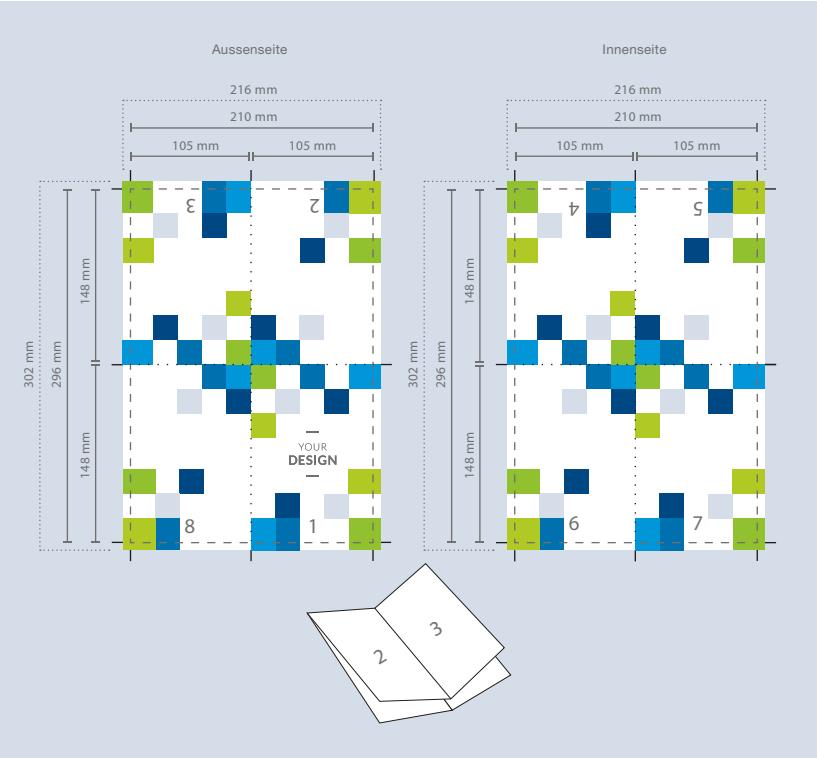

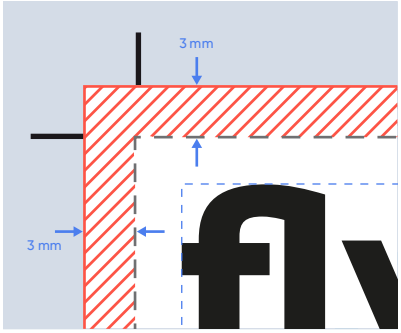

Beschnittzugabe

Schnittmarke

Schneiderand

Elemente, die nicht angeschnitten werden dürfen (Bilder, Logos, Texte), sollten 2-3 mm entfernt vom Schneiderand platziert werden.

TIPP!

Endformat:	105 x 148 mm (geschlossen) 210 x 296 mm (offen)
Dokumentformat:	216 x 302 mm (auf jeder Seite werden 3 mm abgeschnitten)
Beschnitt:	3 mm
Auflösung:	optimal 300 dpi (minimal 150 dpi)
Farbmodus:	CMYK
Schnittmarken:	ausserhalb des Beschnitts
Datenformate:	PDF, JPG, TIF
Schriften:	Schriften in Kurven umgewandelt
Zusatzkosten:	Konvertierung von Office-Daten (Word, Powerpoint, Excel)

Fragen? Wir beraten dich gerne.

info@flyerline.ch +41 71 686 84 70 Montag bis Freitag 8 bis 12 Uhr | 13 bis 17 Uhr

©Flyerline Schweiz AG Stand 10/2026

FICHE TECHNIQUE DÉPLIANT, À PLI CROISÉ DIN A6

Afin que nous puissions assurer une exécution sans erreurs et dans les délais de votre commande et garantir ainsi un résultat d'impression optimal, veuillez respecter les exigences suivantes pour votre fi chier d'impression.

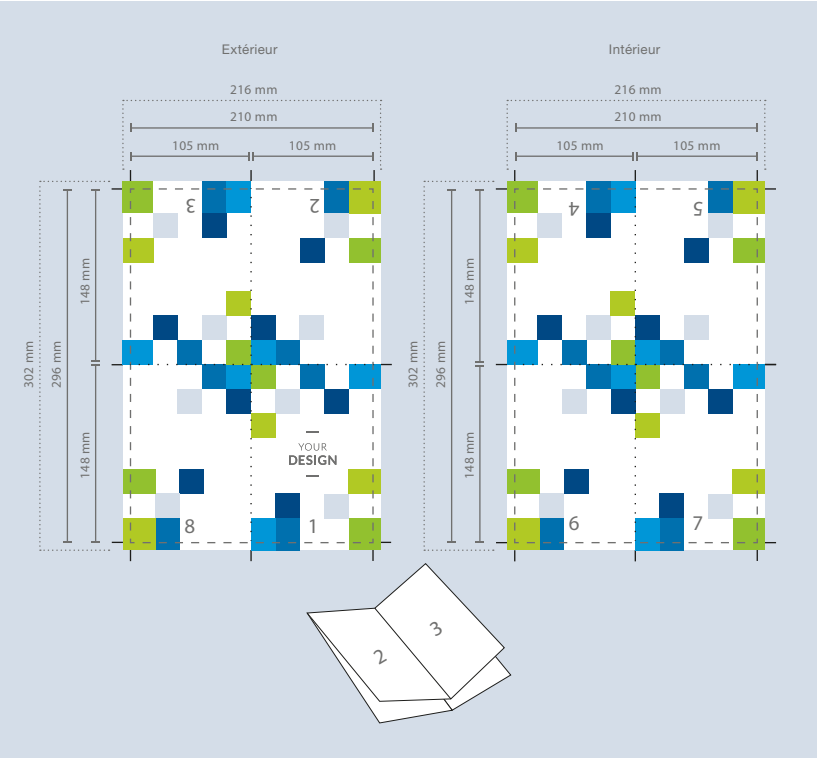

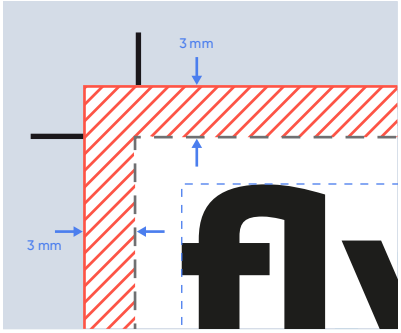

Marge de rognage

Traits de coupe

Bord du document

Les éléments qui ne partent pas en débord (images, logos, textes) devraient être placés, au minimum, à 2-3 mm de distance du bord du document.

SUGGESTION!

Format final:	105 x 148 mm (fermé) 210 x 296 mm (ouvert)
Format du document:	216 x 302 mm (3 mm sont supprimés de chaque côté)
Marge (débord):	3 mm
Résolution:	Optimal 300 dpi (au moins 150 dpi)
Mode couleur:	CMJN
Traits de coupe:	en dehors de la marge
Format de fichier:	PDF, JPG, TIF
Écritures:	Écritures converties en courbes
Suppléments:	Conversion de fichiers Office (Word, Powerpoint, Excel)

Aide? Nous nous ferons un plaisir de vous conseiller.

info@flyerline.ch +41 71 686 84 70 Lundi au vendredi de 8h à 12h | 13h à 17h

© Flyerline Schweiz AG

Édition 10/2026

FACT SHEET
CROSS FOLD
DIN A6

To ensure that your order can be processed correctly and on schedule and also guarantee the very best print result possible, we ask that you please keep the following requirements in mind with regard to your print file.

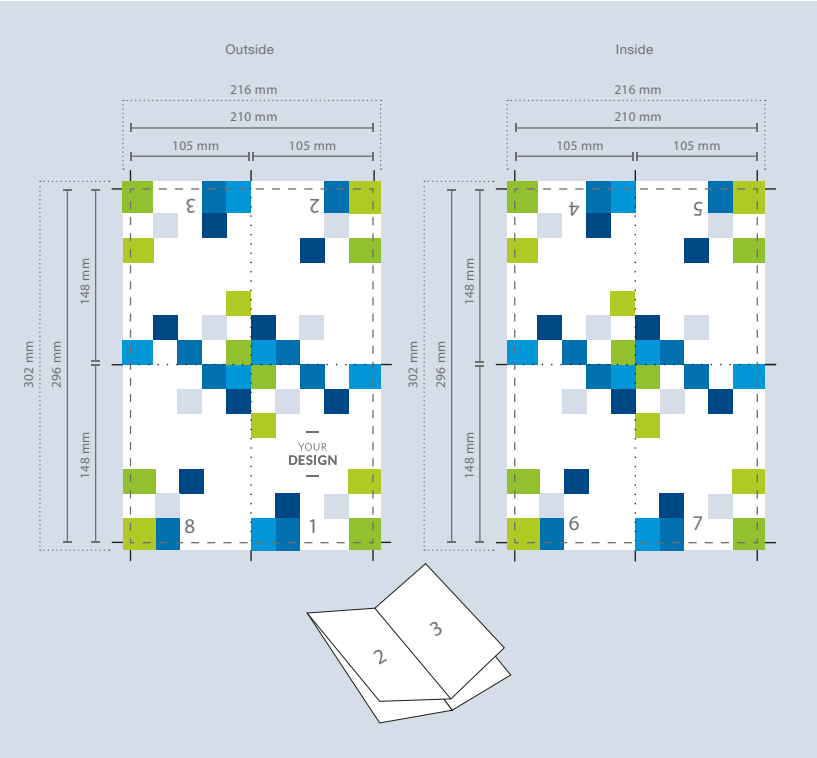

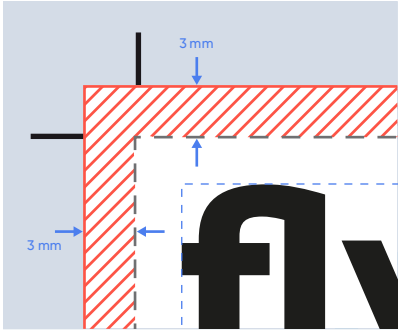

Bleed difference

Trim marks

Cutting edge

Elements that must not be trimmed (images, logos, text) should be positioned 2-3 mm away from the cutting edge.

TIP!

Final format:	105 x 148 mm (closed) 210 x 296 mm (open)
Document format:	216 x 302 mm (3 mm will be trimmed off each edge)
Bleed:	3 mm
Resolution:	Optimum 300 dpi (minimum 150 dpi)
Colour mode:	CMYK
Trim marks:	outside the bleed
File formats:	PDF, JPG, TIF
Fonts:	Fonts converted into curves
Additional fees:	Conversion of Office files (Word, PowerPoint, Excel)

Help? We are happy to advise you.

info@flyerline.ch +41 71 686 84 70 Monday to Friday 8 a.m. to 12 noon | 1 p.m. to 5 p.m.
© Flyerline Schweiz AG
As of 10/2026