DATENBLATT
F200
HOCHFORMAT

Um eine fehlerfreie und termingerechte Auftragsabwicklung zu gewährleisten und ein optimales Druckergebnis zu garantieren, bitten wir Sie, die nachfolgenden Anforderungen an Ihre Druckdatei zu beachten.

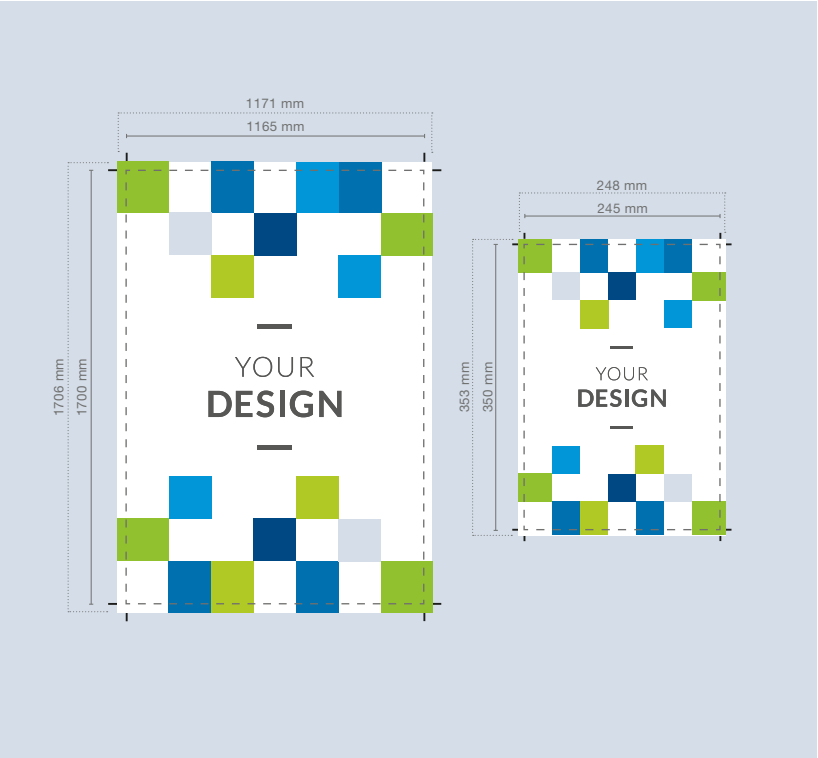

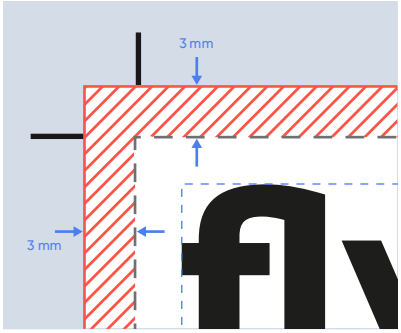

Beschnittzugabe
Schnittmarke
Schneiderand

Endformat:	1165 x 1700 mm
Dokumentformat:	1171 x 1706 mm (auf jeder Seite werden 3 mm abgeschnitten) *248 x 353 mm (Alternativformat)*
Beschnitt:	3 mm / *1.5 mm (Alternativformat)*
Auflösung:	optimal 300 dpi (minimal 150 dpi) *600 dpi (minimal 450 dpi)*
Farbmodus:	CMYK
Schnittmarken:	ausserhalb des Beschnitts
Datenformate:	PDF, JPG, TIF
Schriften:	Schriften in Kurven umgewandelt
Zusatzkosten:	Konvertierung von Office-Daten (Word, Powerpoint, Excel)

Sie sind auf der Suche nach Gestaltungsvorlagen? Schauen Sie in unserem Downloadcenter vorbei.

Elemente, die nicht angeschnitten werden dürfen (Bilder, Logos, Texte), sollten 2-3 mm entfernt vom Schneiderand platziert werden.

Vektordaten lassen sich verlustfrei vergrössern und haben nur eine geringe Datenmenge!

TIPP!

Fragen? Wir beraten dich gerne.
info@flyerline.ch +41 71 686 84 70 Montag bis Freitag 8 bis 12 Uhr | 13 bis 17 Uhr
©Flyerline Schweiz AG
Stand 10/2026

FICHE TECHNIQUE
F200
FORMAT PORTRAIT

Afin que nous puissions assurer une exécution sans erreurs et dans les délais de votre commande et garantir ainsi un résultat d'impression optimal, veuillez respecter les exigences suivantes pour votre fi chier d'impression.

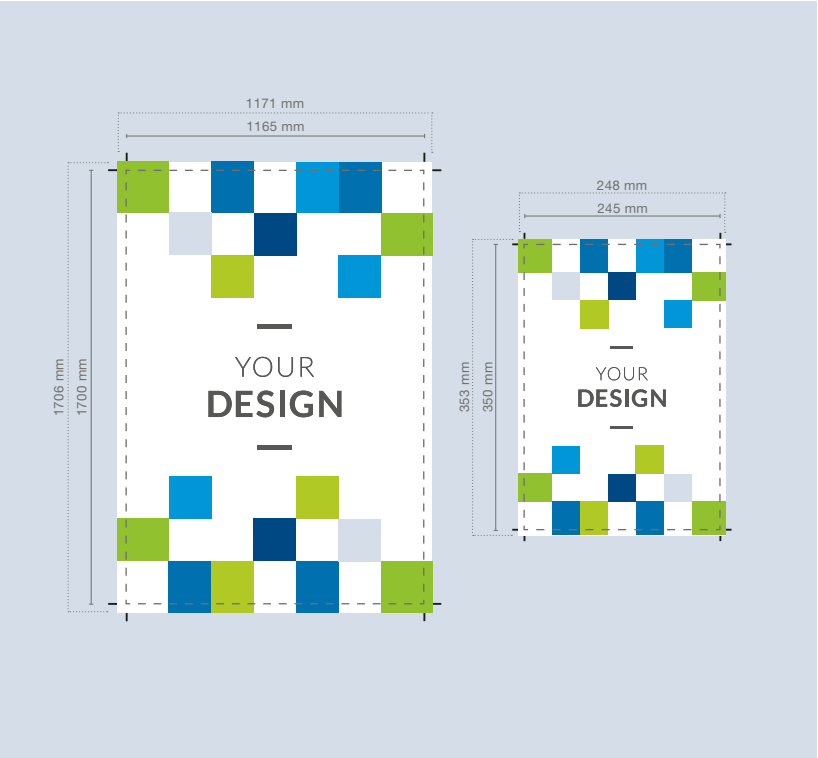

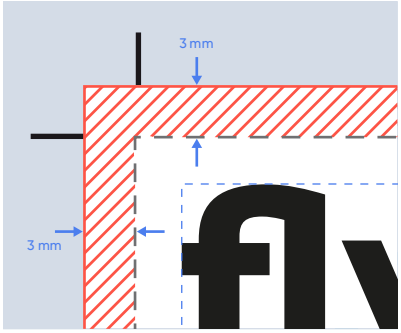

Marge de rognage

Traits de coupe

Bord du document

Format final:	1165 x 1700 mm
Format du document:	1171 x 1706 mm (3 mm sont supprimés de chaque côté) *248 x 353 mm (format alternatif)*
Marge (débord):	3 mm / *1.5 mm (format alternatif)*
Résolution:	Optimal 300 dpi (au moins 150 dpi) *600 dpi (au moins 450 dpi)*
Mode couleur:	CMJN
Traits de coupe:	en dehors de la marge
Format de fichier:	PDF, JPG, TIF
Écritures:	Écritures converties en courbes
Suppléments:	Conversion de fichiers Office (Word, Powerpoint, Excel)

Vous êtes à la recherche de modèles de mise en page ? Allez faire un tour dans notre centre de téléchargement.

Les éléments qui ne doivent pas être coupés (photos, logos, textes) doivent être placés à 2-3 mm du bord de coupe.

Les données vectorielles peuvent être agrandies sans perte de qualité et le volume des fichiers reste faible!

SUGGESTION!

Aide? Nous nous ferons un plaisir de vous conseiller.

info@flyerline.ch +41 71 686 84 70 Lundi au vendredi de 8h à 12h | 13h à 17h

© Flyerline Schweiz AG

Édition 10/2026

FACT SHEET
F200
PORTRAIT FORMAT

To ensure that your order can be processed correctly and on schedule and also guarantee the very best print result possible, we ask that you please keep the following requirements in mind with regard to your print file.

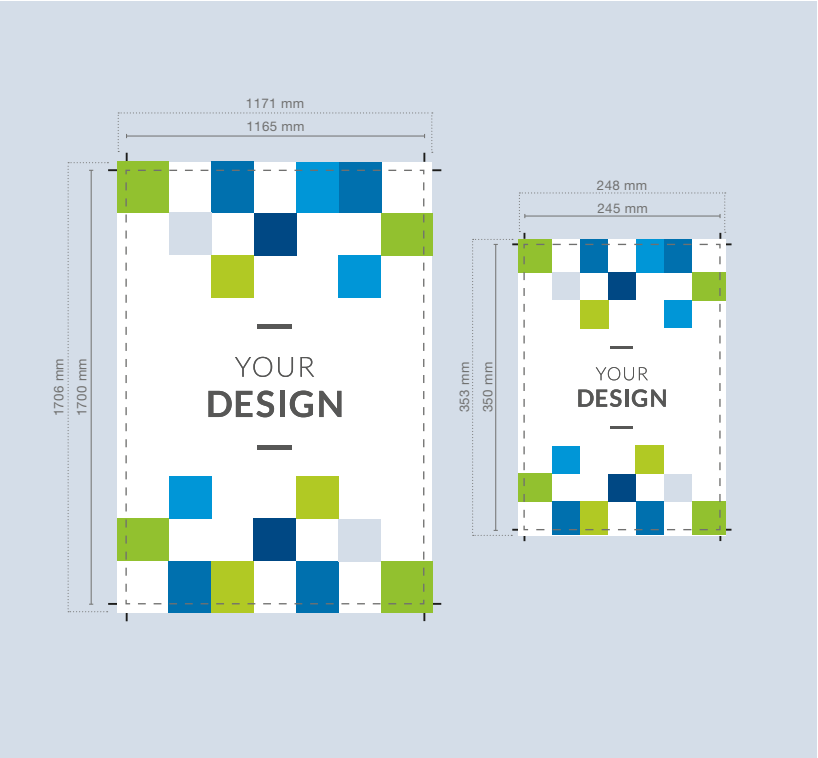

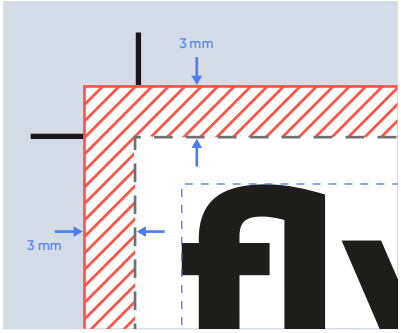

Bleed difference

Trim marks

Cutting edge

Vous êtes à la recherche de modèles de mise en page ? Allez faire un tour dans notre centre de téléchargement.

Les éléments qui ne doivent pas être coupés (photos, logos, textes) doivent être placés à 2-3 mm du bord de coupe.

Les données vectorielles peuvent être agrandies sans perte de qualité et le volume des fichiers reste faible!

SUGGESTION!

Final format:	1165 x 1700 mm
Document format:	1171 x 1706 mm (3 mm will be trimmed off each edge) *248 x 353 mm (alternative format)*
Bleed:	3 mm / *1.5 mm (alternative format)*
Resolution:	Optimum 300 dpi (minimum 150 dpi) *600 dpi (minimum 450 dpi)*
Colour mode:	CMYK
Trim marks:	outside the bleed
File formats:	PDF, JPG, TIF
Fonts:	Fonts converted into curves
Additional fees:	Conversion of Office files (Word, PowerPoint, Excel)

Help? We are happy to advise you.

info@flyerline.ch +41 71 686 84 70 Monday to Friday 8 a.m. to 12 noon | 1 p.m. to 5 p.m.
© Flyerline Schweiz AG
As of 10/2026