DATENBLATT
F24
HOCHFORMAT

Um eine fehlerfreie und termingerechte Auftragsabwicklung zu gewährleisten und ein optimales Druckergebnis zu garantieren, bitten wir Sie, die nachfolgenden Anforderungen an Ihre Druckdatei zu beachten.

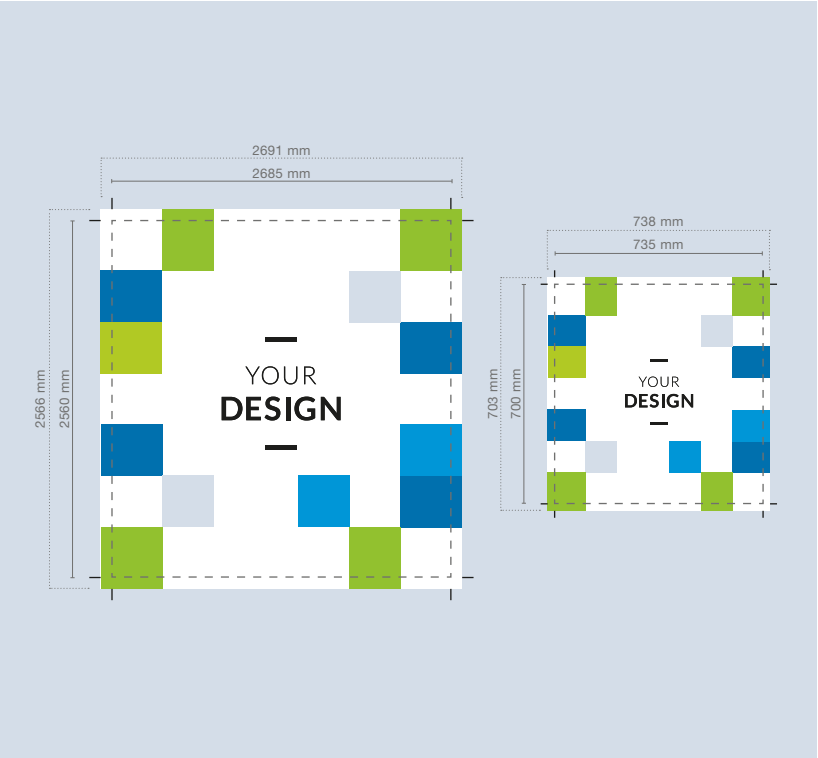

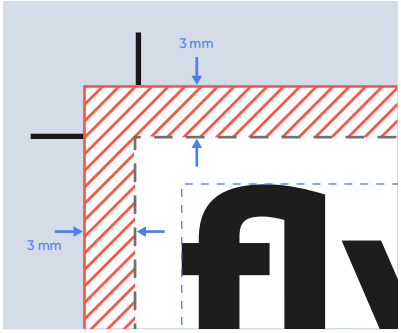

Beschnittzugabe
Schnittmarke
Schneiderand

Sie sind auf der Suche nach Gestaltungsvorlagen? Schauen Sie in unserem Downloadcenter vorbei.

Elemente, die nicht angeschnitten werden dürfen (Bilder, Logos, Texte), sollten 2-3 mm entfernt vom Schneiderand platziert werden.

Vektordaten lassen sich verlustfrei vergrössern und haben nur eine geringe Datenmenge!

TIPP!

Endformat:	2685 x 2560 mm
Dokumentformat:	2691 x 2566 mm (auf jeder Seite werden 3 mm abgeschnitten) *738 x 703 mm (Alternativformat)*
Beschnitt:	3 mm / *1.5 mm (Alternativformat)*
Auflösung:	optimal 300 dpi (minimal 150 dpi) *600 dpi (minimal 450 dpi)*
Farbmodus:	CMYK
Schnittmarken:	ausserhalb des Beschnitts
Datenformate:	PDF, JPG, TIF
Schriften:	Schriften in Kurven umgewandelt
Zusatzkosten:	Konvertierung von Office-Daten (Word, Powerpoint, Excel)

Fragen? Wir beraten dich gerne.

info@flyerline.ch +41 71 686 84 70 Montag bis Freitag 8 bis 12 Uhr | 13 bis 17 Uhr

©Flyerline Schweiz AG Stand 10/2026

FICHE TECHNIQUE
F24
PORTRAIT

Afin que nous puissions assurer une exécution sans erreurs et dans les délais de votre commande et garantir ainsi un résultat d'impression optimal, veuillez respecter les exigences suivantes pour votre fi chier d'impression.

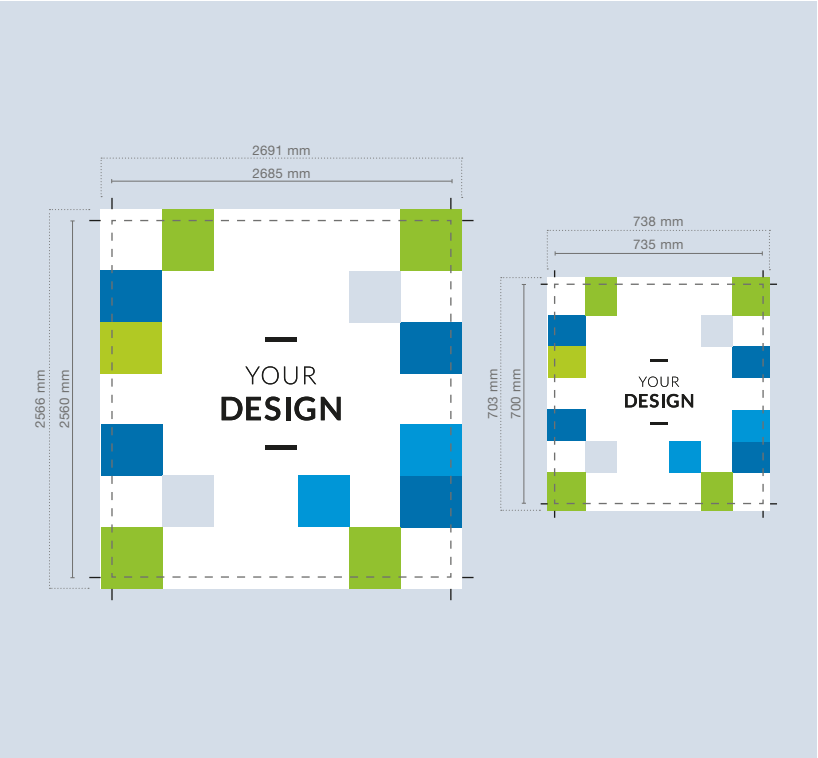

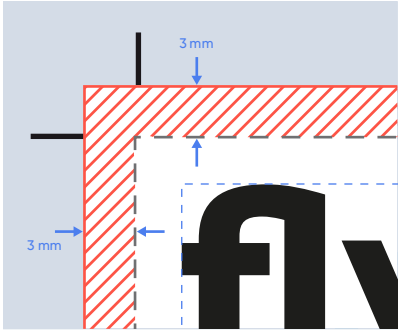

Marge de rognage

Traits de coupe

Bord du document

Format final:	2685 x 2560 mm
Format du document:	2691 x 2566 mm (3 mm sont supprimés de chaque côté) *738 x 703 mm (format alternatif)*
Marge (débord):	3 mm / *1.5 mm (format alternatif)*
Résolution:	Optimal 300 dpi (au moins 150 dpi) *600 dpi (au moins 450 dpi)*
Mode couleur:	CMJN
Traits de coupe:	en dehors de la marge
Format de fichier:	PDF, JPG, TIF
Écritures:	Écritures converties en courbes)
Suppléments:	Conversion de fichiers Office (Word, Powerpoint, Excel)

Vous êtes à la recherche de modèles de mise en page ? Allez faire un tour dans notre centre de téléchargement.

Les éléments qui ne doivent pas être coupés (photos, logos, textes) doivent être placés à 2-3 mm du bord de coupe.

Les données vectorielles peuvent être agrandies sans perte de qualité et le volume des fichiers reste faible!

SUGGESTION!

Aide? Nous nous ferons un plaisir de vous conseiller.

info@flyerline.ch +41 71 686 84 70 Lundi au vendredi de 8h à 12h | 13h à 17h

© Flyerline Schweiz AG

Édition 10/2026

FACT SHEET
F24
PORTRAIT

To ensure that your order can be processed correctly and on schedule and also guarantee the very best print result possible, we ask that you please keep the following requirements in mind with regard to your print file.

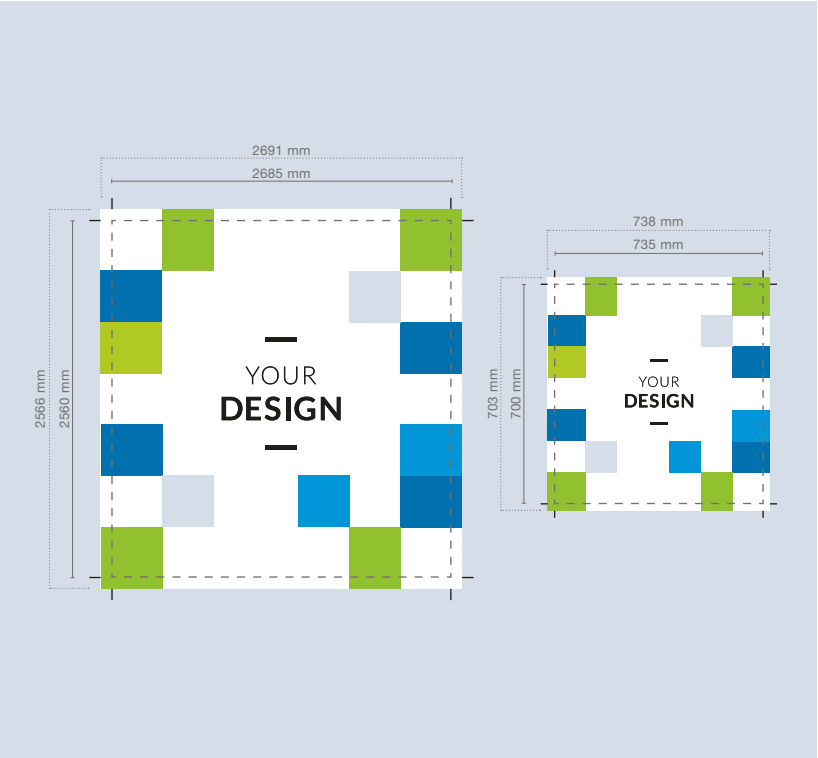

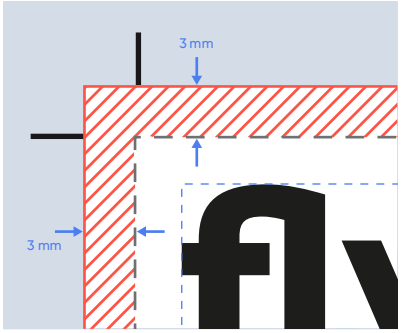

Bleed difference
Trim marks
Cutting edge

Looking for templates? Then stop by our Download Centre.

Any elements that must not be trimmed (images, logos, text) should be positioned 2-3 mm away from the cutting edge.

Vector data can be enlarged without losing image quality and files are small in size!

TIP!

Final format:	2685 x 2560 mm
Document format:	2691 x 2566 mm (3 mm will be trimmed off each edge) *738 x 703 mm (alternative format)*
Bleed:	3 mm / *1.5 mm (alternative format)*
Resolution:	Optimum 300 dpi (minimum 150 dpi) *600 dpi (minimum 450 dpi)*
Colour mode:	CMYK
Trim marks:	outside the bleed
File formats:	PDF, JPG, TIF
Fonts:	Fonts converted into curves
Additional fees:	Conversion of Office files (Word, PowerPoint, Excel)

Help? We are happy to advise you.
info@flyerline.ch +41 71 686 84 70 Monday to Friday 8 a.m. to 12 noon | 1 p.m. to 5 p.m.
© Flyerline Schweiz AG
As of 10/2026